TV 180

FIG. 3

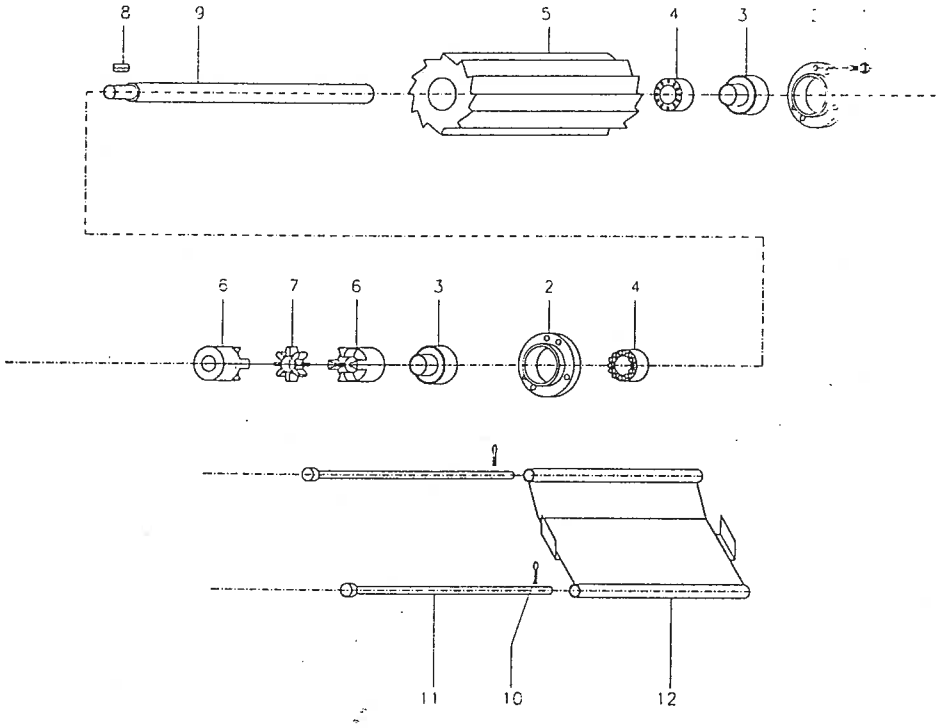

onderrol
rouleau inférieur

GROEP : ONDERSTE INTREKROL GROUPE : ROULEAU INFERIEUR FIG. 3

Positie	Aantal	Bestelnummer	Omschrijving	Description	Norm
1	6	31.01.1025	bout M10x25	boulon M10x25	DIN 931
2	2	07.00.073	lagerhuis	palier	
3	2	39.UC206	lager	roulement	UC 206
4	2	47.01.3055	klembus	bague de serrage	
5	1	07.00.017	onderrol	rouleau inférieur	
6	2	47.20.004	koppeling	accouplement	
7	1	47.20.000	koppelingsster	étoile	
8	1	32.06.830	spie	clavette	
9	1	07.00.018	as	axe	
10	4	32.03.000	splitpen	goupille	
11	1	07.00.019	as	axe	
12	1	07.00.020	deksel	couvercle	