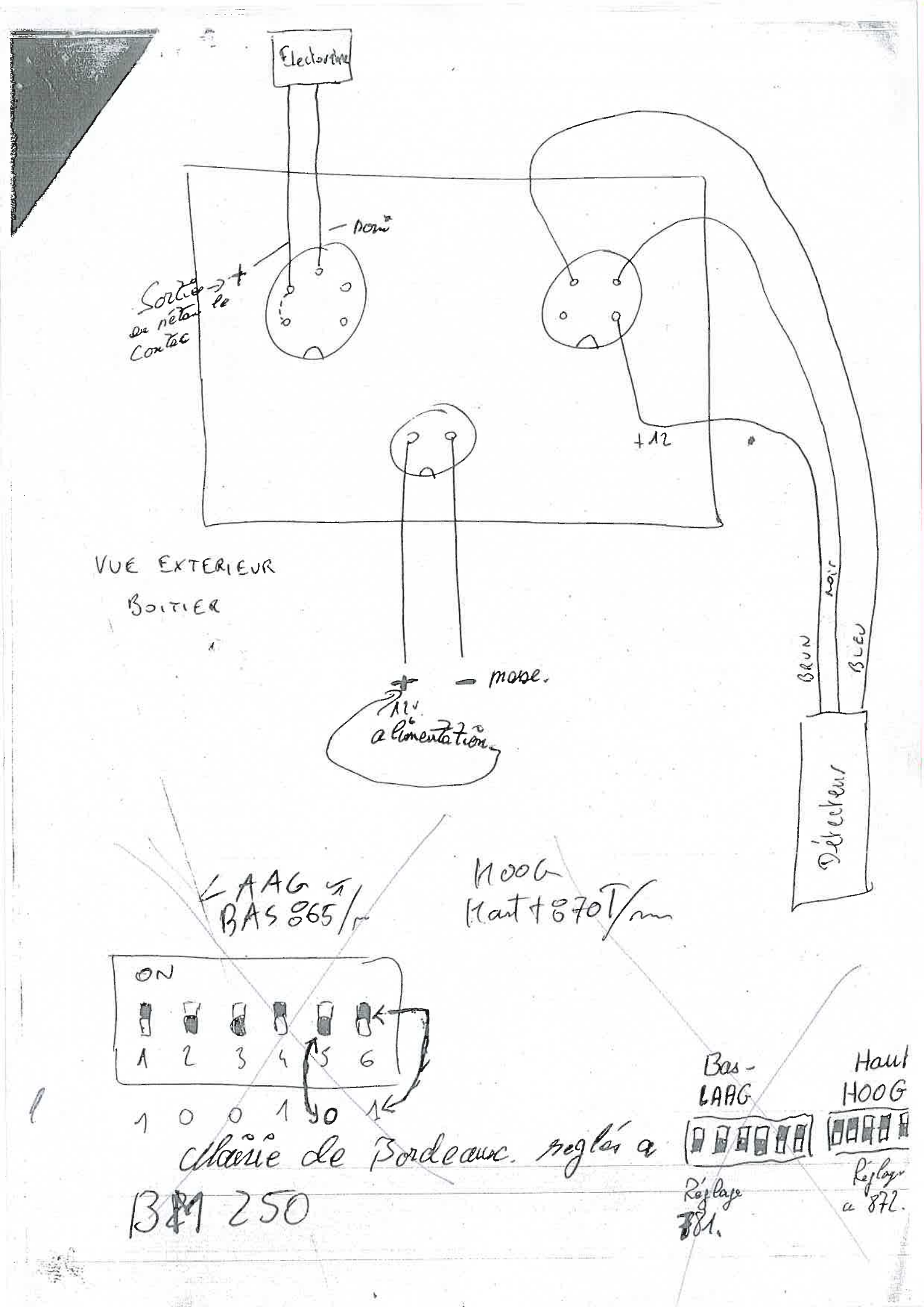

Mairie de Bordeaux. reglés a

BM 250

ADAPTATION ANTI STRESS SUR TV 150 l. 27/11/95. Dioyeu ANTISTRESS

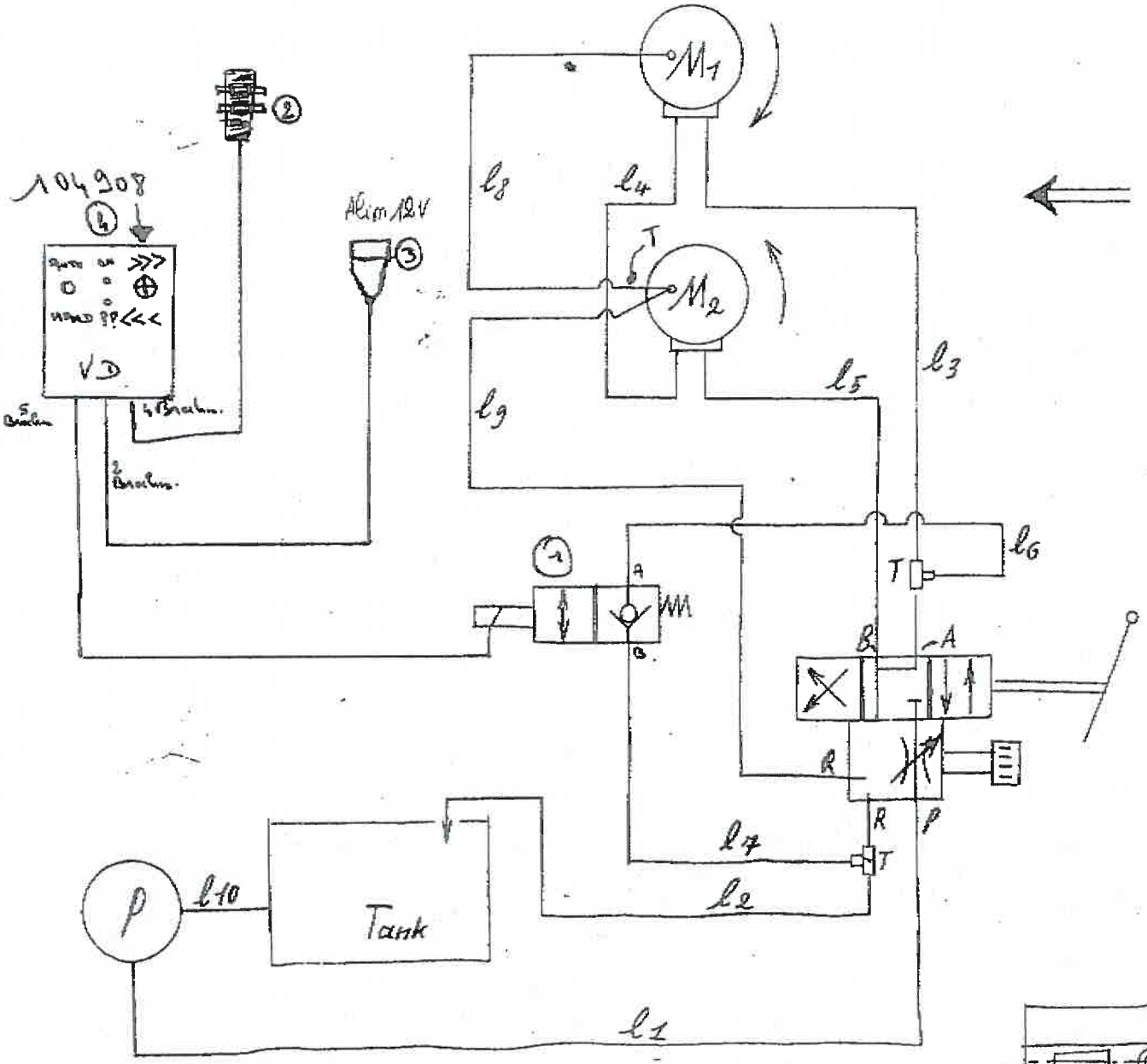

(4) Boîte Legrand 105 x 170 x 85 cde

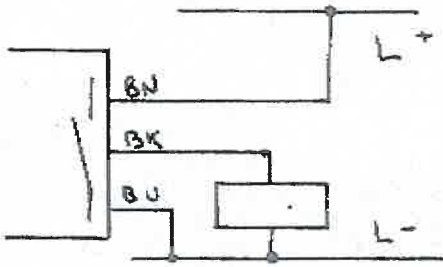

S: 5 mmf
U: 10...36 V DC
I: 250 mA
SCP
IP 67.

IG5397. IGA 3005 - BPKG

(2)		CAPTEUR. EFECTOR made in Germany ifm d D 45127 ESSEN.		
(1)		EDI OE 151303 SYSTEM MODE		
l10	1x	1/2"	580	R/90°
l9	1x	1/4"	400	90°/90°
l8	1x	1/4"	500	90°/90°
l7	1x	3/8"	300	R/90°
l6	1x	3/8"	400	R/90°
l5	1x	3/8"	450	R/90°
l4	1x	3/8"	1050	R/90°
l3	1x	3/8"	1050	R/90° + M/F 90°
l2	1x	3/8"	1050	90°/90°
l1	1x	3/8"	1250	R/90°

teep TV150 compact

N.V. VANDAELE

Ma. 95

Hydr. schema

A3

30-10-2000 10:28 DE A YURAC P.02/05

MONTAGE ANTISTRESS SUR BROYEUR.

* CAPTEUR ANTISTRESS 104831

Prise en bout du capteur
vue de face.

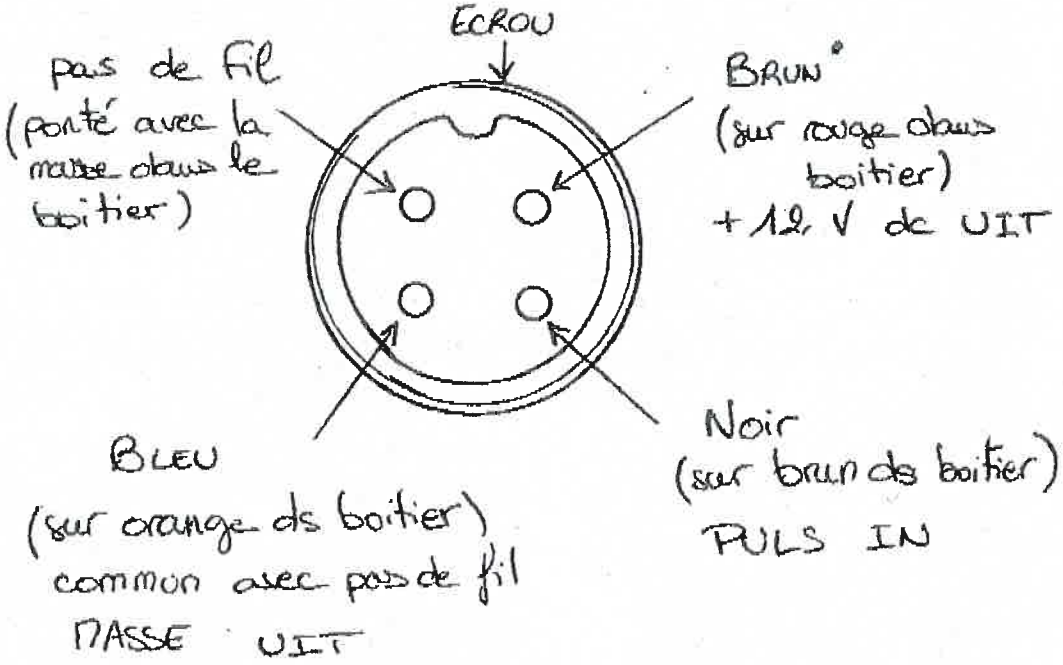

* PRISE 2 broches sur alimentation 12 V.

* PRISE 5 broches reliée à l'electrovanne
cable 2 fils
- 1 signal
- 1 masse.

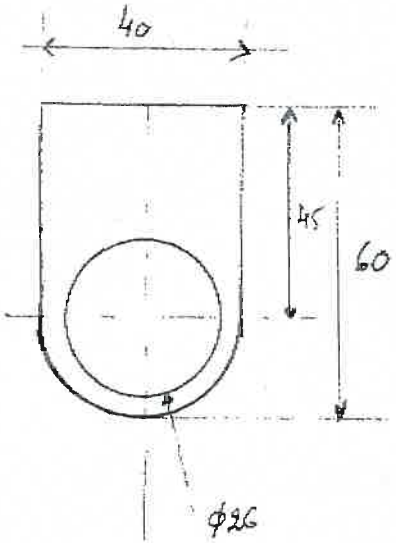

EPAISSEUR 5 mm

Supports capteur
à souder sur Broyeur.
Fer plat supérieur du
Volant

Montage Système anti. stress
sur Broyeur B150 le 28/11/95

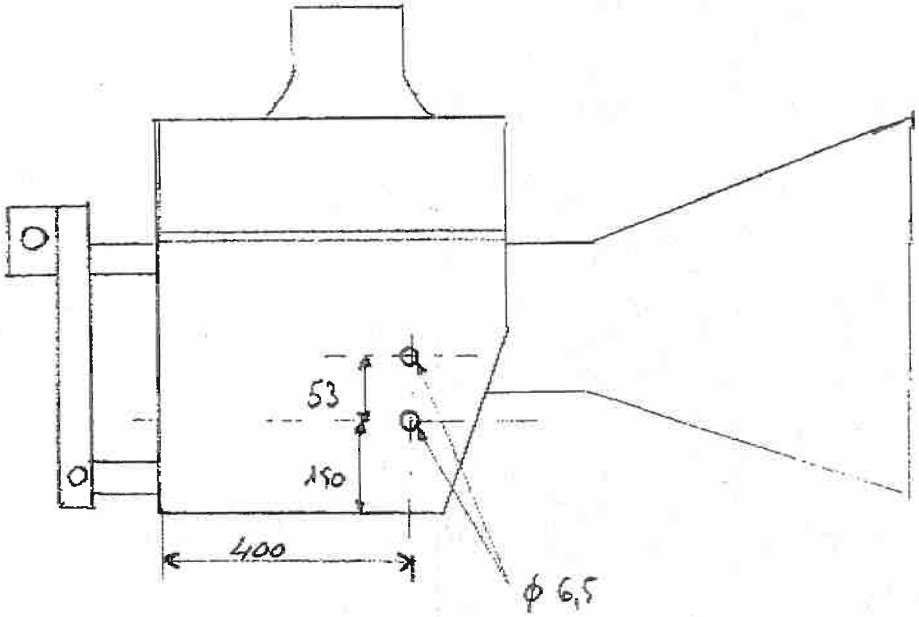

Trous Fixation Electro-vanne

NOREMAT
LE PARTENAIRE DE L'ENTRETIEN DES ACCOTEMENTS ROUTIERS
Tél. 03.83.25.69.60 - Fax 03.83.26.12.65

Date :

☐ Pour info

☐ Pour suite à donner

De : Kit d'adaptation Anti-Stress
comprend ref: 107 299
- 1 boitier 104908 - 1 capteur
- 1 electro - 2 flexibles
- 1 piece sur arbre (pour captage)

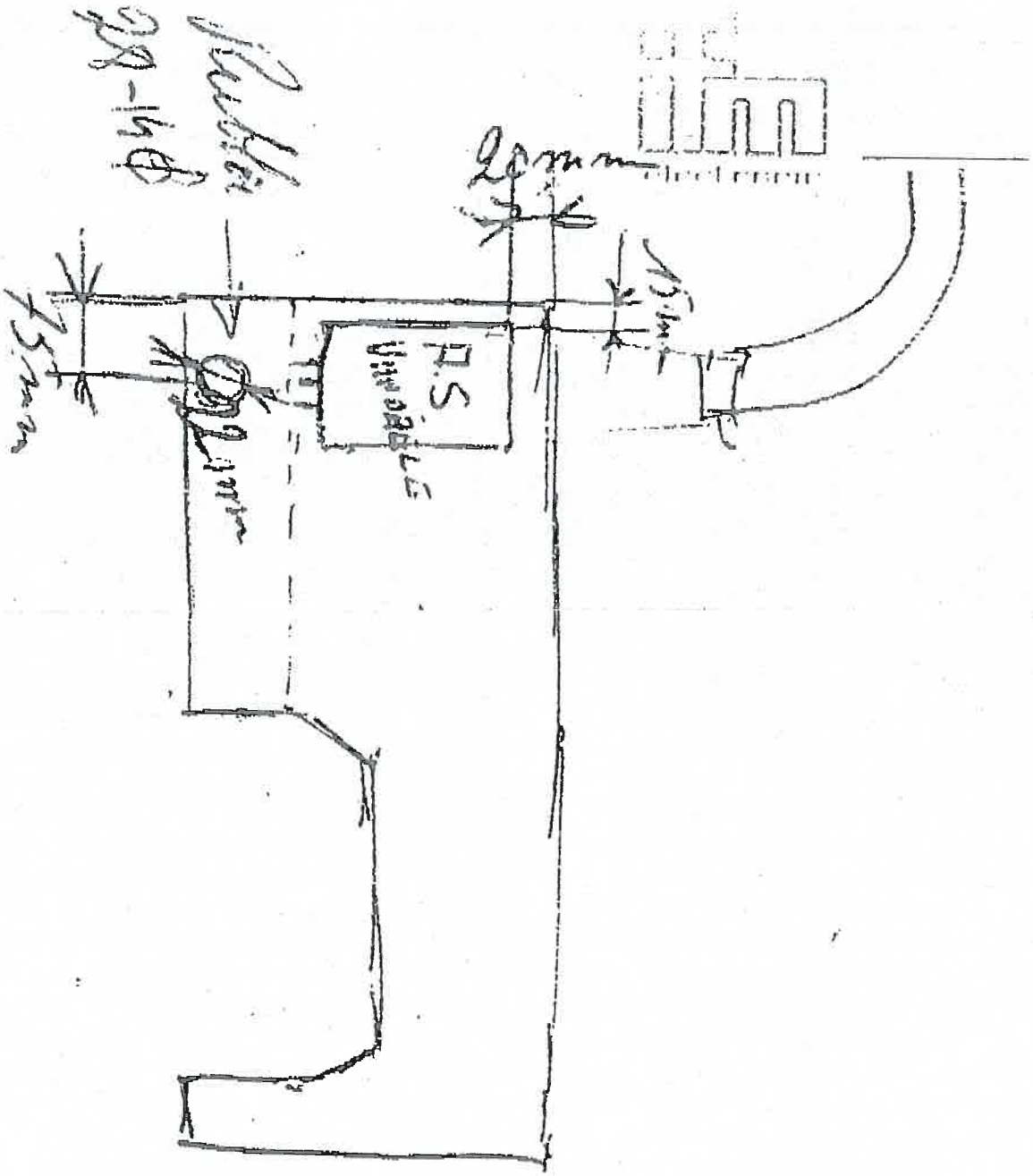

ANTI STRESS SUR TU180 P. 27/11/95

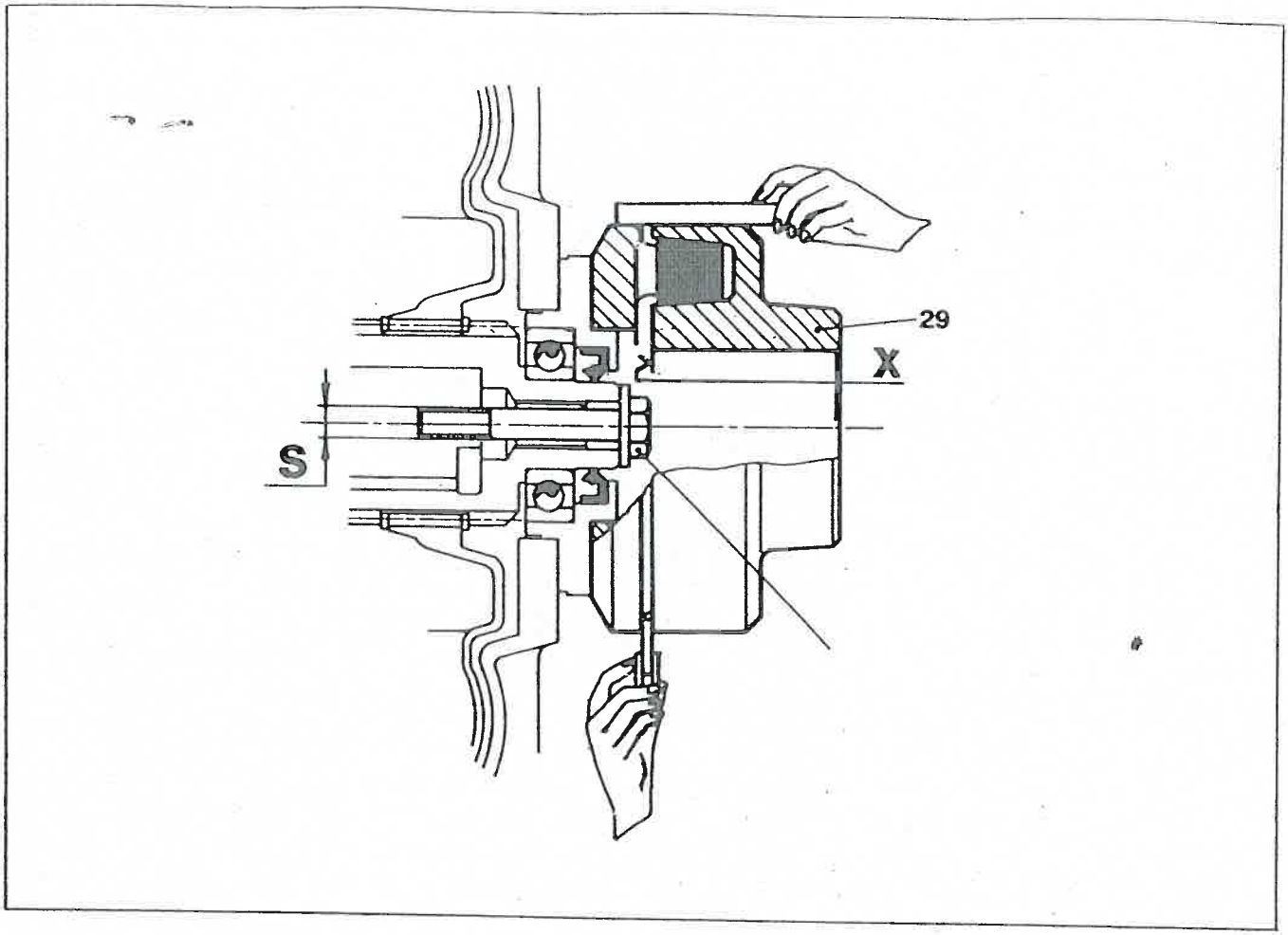

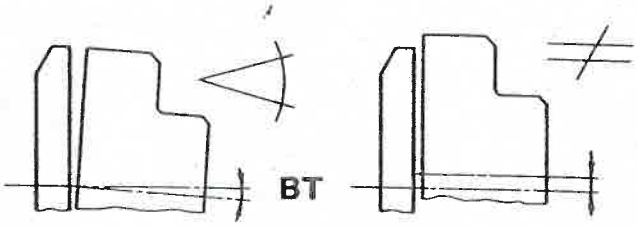

TAB. A

KRG/CKRG	BT	K	∢	≠ +
6	02		60'	0,2
7-8	10	2	55'	0,3
9-11-12	20		50'	0,35
13	30		45'	0,4
15	40	3	45'	0,4
17-19	50		35'	0,5
21-24	60		30'	0,6
27-29	80	4	15'	0,6

Parce que le régime du moteur est plus haut que 3000 tpm, les données du tableau doivent être diminué de 50%.

Aansluitingen + Toerental instellingen
→ Antistress Sturingen

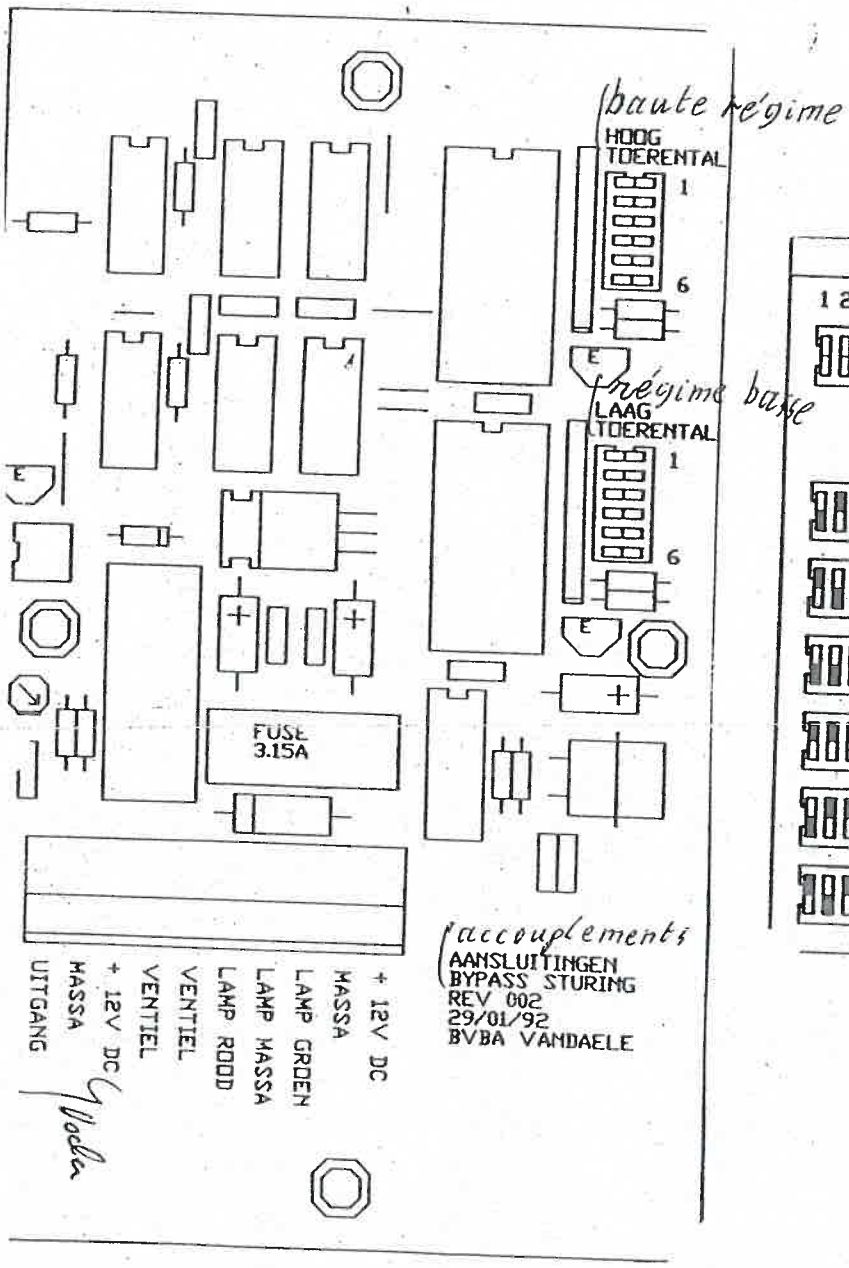

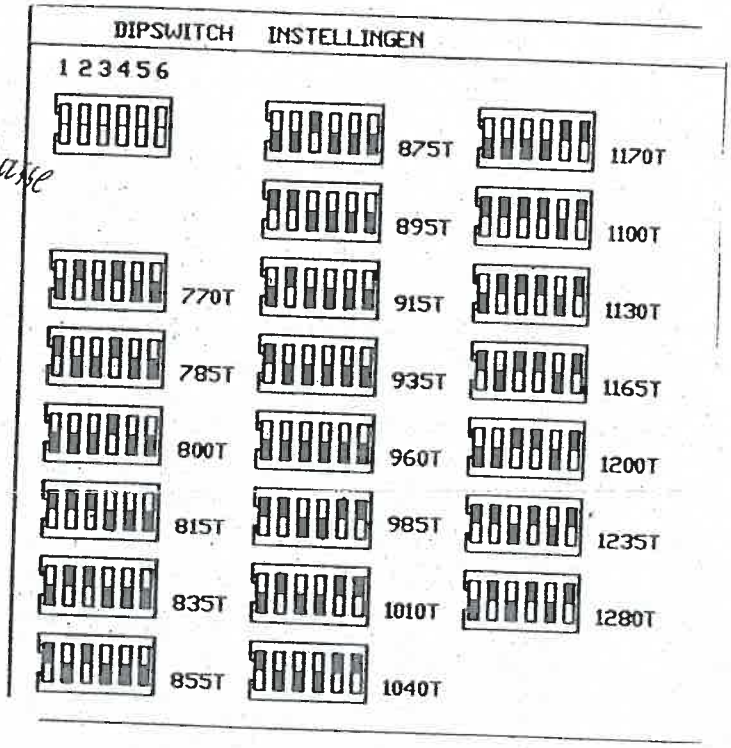

VANDAELE
KONSTRUKTIE
STATIONSSTRAAT 117 B-8780 OOSTROZEBEKE

CARACTERISTIQUES TECHNIQUES [illegible]

TYPE	120	180	TV 250
capacité bois rond	120	180	250 mm
poids machine 3 point	320	760 kg	1200 kg
poids machine diesel	400	1720 kg	2375 kg
poids disque hacheur	55 kg	155 kg	250 kg
Ø disque hacheur - épaisseur	680	800 x 35	1000 x 35
ouverture entrée	120 x 200	180 x 250	250 x 320
dimensions trémie d'alimentation	930 x 760	1200 x 750	1200 x 800
Ø rouleau supérieur	130	200 mm	410 mm
Ø rouleau inférieur	130	130 mm	150 mm
débit pompe (litres)	10	15 L	20 L
pression reglée	150	150	150 GK
moteur hydro supérieur	160	160	160 + RED.
moteur hydro inférieur	160	100	160
cont. réservoir huile	5 46 HL 681	15 L HYDRAN 46	18 L HYDRAN 46
cont. reducteur 540/1000 SAE 90		1.25 L	1.25 L
cont. reducteur rouleau supérieur			0.5 L SAE 80W90
cont. reducteur 2 cylindre	1.5 L		
cont. reducteur 3 cylindre		1 L	1 L
cont. reducteur 4 cylindre			1.5 L
réglage anti-stress		750 / 900	750 / 900
vidange moteur SAE 20/40	100 H	100 H	100 H
Ø tube de sortie	Ø 150	□ 170	□ 200

Possibilité moteur
Lombardini